Sensore di luminescenza

A2P05QAT80

Numero d'ordinazione

- **Riconoscimento di tacche luminose**
- **Teach-In, Teach dinamico, Teach esterno, Tasteggio-potenziometro**
- **Uscita digitale d'intensità tramite l'interfacci RS-232**

La tastiera reflex di luminescenza riconosce con un filtro di ricezione tutti i segni luminescenti che irradiano luce nell'intervallo di lunghezze d'onda 420-750 nm. Con un altro filtro di ricezione è possibile nascondere particolari sbiancanti fastidiosi. I sensori sono dotati di un punto luce molto piccolo e operano con un LED a luce UV di lunga durata.

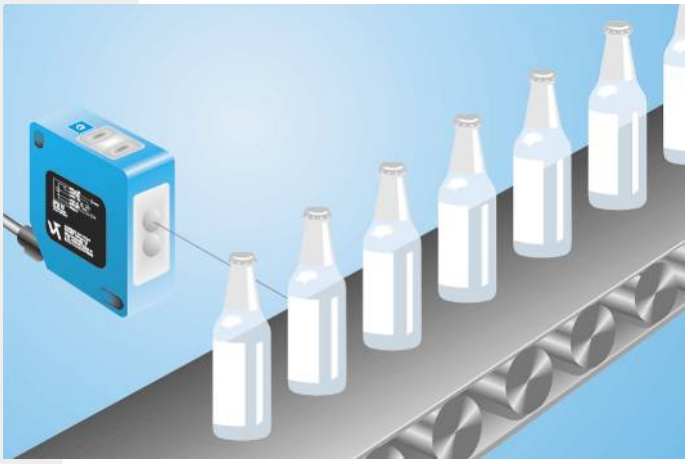

Dati tecnici

Dati ottici	
Campo di lavoro	30...50 mm
Distanza di lavoro	40 mm
Campo di ricezione	570...750 nm
Isteresi di commutazione	< 1 %
Tipo di luce	Luce UV
Lunghezza d'onda	380 nm
Vita media (Tu = +25 °C)	100000 h
Gruppo di rischio (EN 62471)	2
Livello luce ambiente	10000 Lux
Diametro punto luce	5 mm
Dati elettrici	
Tensione di alimentazione	10...30 V DC
Assorbimento corrente (Ub = 24 V)	< 50 mA
Frequenza di commutazione	2500 Hz
Tempo di risposta	200 µs
Ritardo di dis-/eccitazione	0...100 ms
Deriva termica	< 1 %
Fascia temperatura	-25...60 °C
Numero uscite di commutazione	2
Caduta di tensione uscita di commutazione	1,5 V
Max. corrente di commutazione	200 mA
Resistente al cortocircuito	sì
Protezione all'inversione di polarità	sì
Bloccabile	sì
Modo di Teach	ZT,DT,TP
Interfaccia	RS-232
Velocità di trasmissione	38400 Bd
Numero ingressi digitali	2
Classe di protezione	III
Dati meccanici	
Tipo di regolazione	Teach-In
Materiale custodia	Plastica
Grado di protezione	IP67
Tipo di connessione	M12 × 1; 8-pin
PNP/NPN/PNP-NPN programmabile	●
Contatto chiuso/aperto commutabile	●
Interfaccia RS-232	●
Schema elettrico nr.	736
Pannello n.	P 6
Nr. dei connettori idonea	80
Nr. della tecnica di fissaggio idonea	380

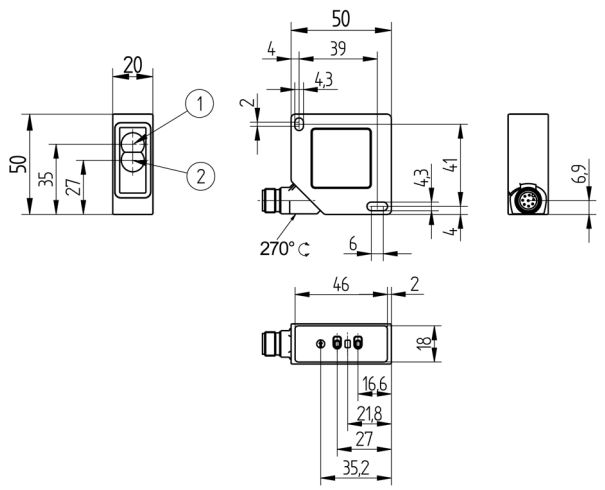

1 = Diodo emettitore
2 = Diodo ricevitore
Indicazione di misura in mm (1 mm = 0.03937 pollici)

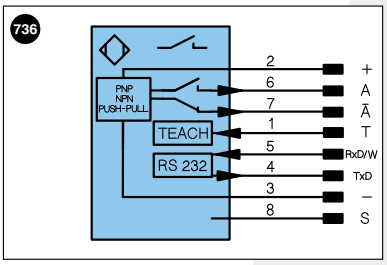

Indice

+	Alimentazione +		U	Ingresso test		PoE	Power over Ethernet
–	Alimentazione 0 V		Ū	Ingresso test inverso			
~	Alimentazione AC		W	Ingresso trigger			
A	Uscita	(NO)	O	Uscita analogica			
Ā	Uscita	(NC)	O–	Terra per uscita analogica		Colori cavi secondo DIN IEC 757	
V	Antimbrattamento/errore	(NO)	BZ	Estrazione a blocchi			
V̄	Antimbrattamento/errore	(NC)	AMV	Valvola uscita		BK	Nero
E	Ingresso digitale/analogico		a	Valvola uscita +		BN	Marrone
T	Ingresso Teach		b	Valvola uscita 0 V		RD	Rosso
Z	Tempo di ritardo		SY	Sincronizzazione		OG	Arancione
S	Schermo		E+	Ricevitore-Linea		YE	Giallo
RxD	Interfaccia ricezione		S+	Emettitore-Linea		GN	Verde
TxD	Interfaccia emissione		⏚	Terra		BU	Bleu
RDY	Pronto		SnR	Riduzione della distanza di lavoro		VT	Viola
GND	Massa		Rx+/–	Ethernet ricezione		GY	Grigio
CL	Clock		Tx+/–	Ethernet emissione		WH	Bianco
E/A	Entrata/Uscita programmabile		Bus	Interfaccia-Bus A(+)/B(–)		PK	Rosa
	IO-Link		La	Luce emettitore disinseribile		GNYE	Verde Giallo

Prodotti aggiuntivi

Cavo interfaccia S232W3

Pannello

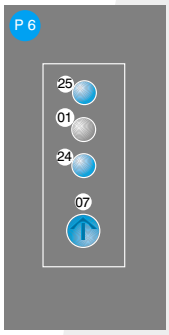

01 = Segnalazione dello stato di commutazione
07 = Selettore
24 = Tasto più
25 = Tasto meno

Distanza di lavoro ottimale

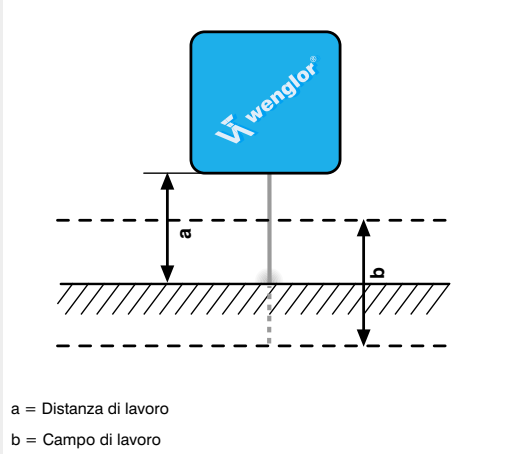

a = Distanza di lavoro
b = Campo di lavoro

Con riserva di modifiche tecniche